T90-FSA System „aluflam TK 90“ Horizontalschnitt 1

Wandanschluss

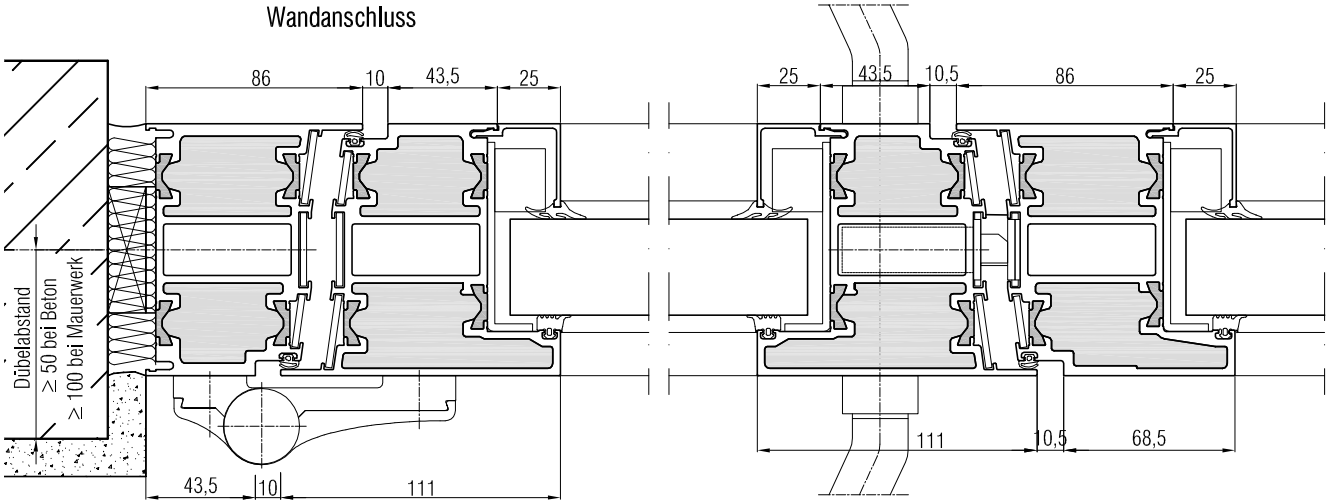

nach "innen" öffnend

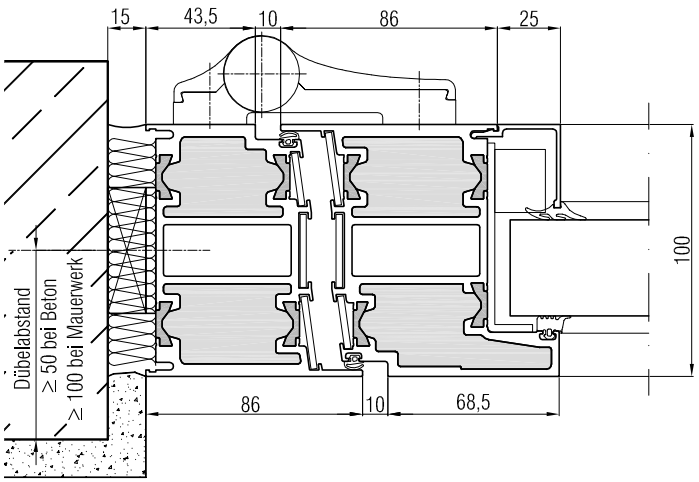

Lichter Durchgang

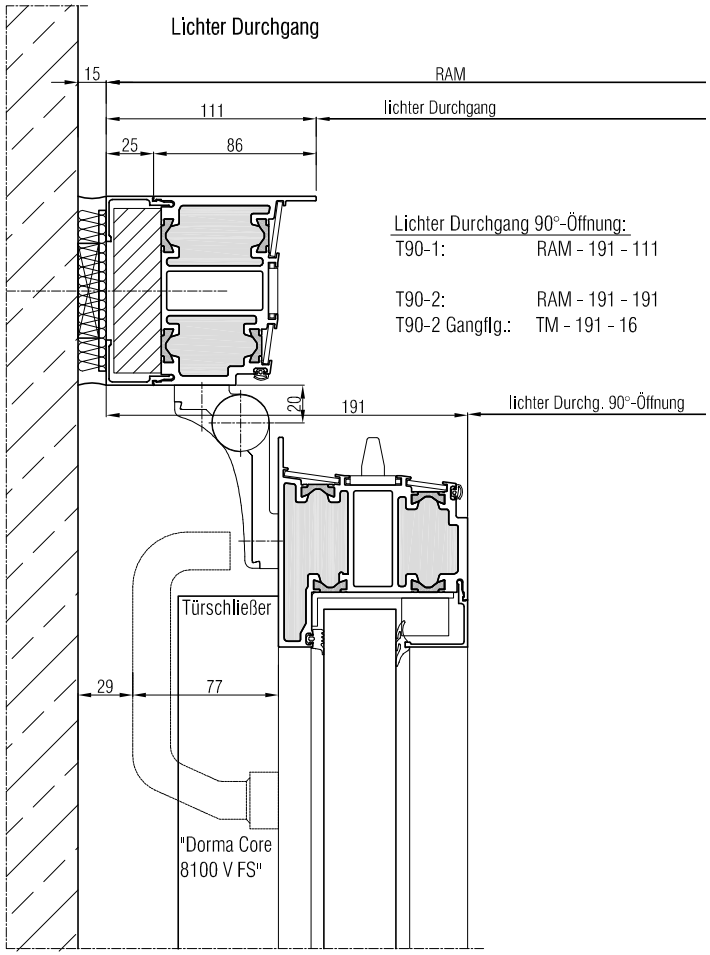

Lichter Durchgang 90°-Öffnung:

T90-1:	RAM - 191 - 111
T90-2:	RAM - 191 - 191
T90-2 Gangflg.:	TM - 191 - 16